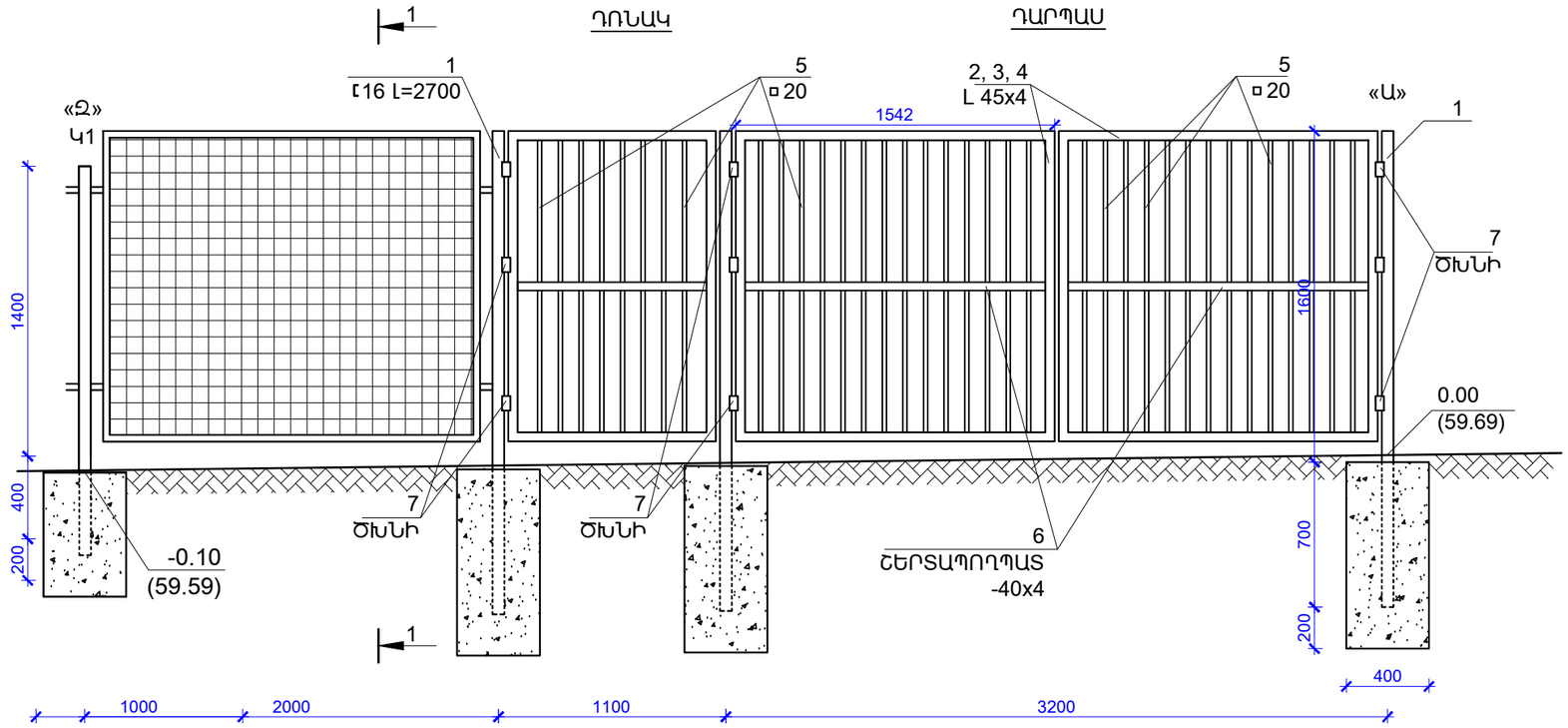

ԿՏՐՎԱԾՔ «1-1»

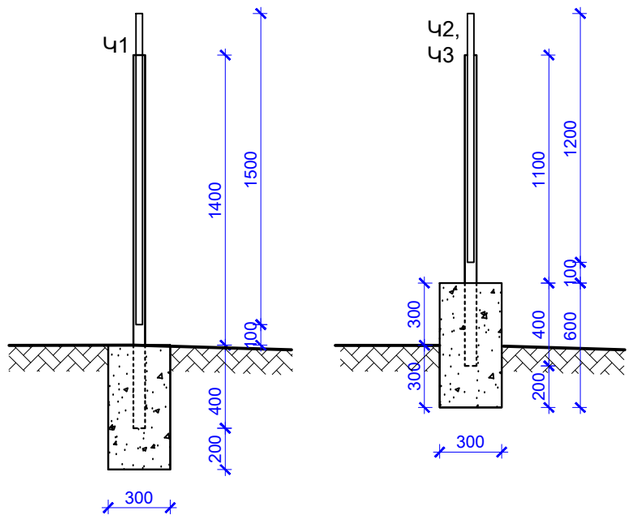

ՀԱՆԳՈՒՅՑ «Ա»

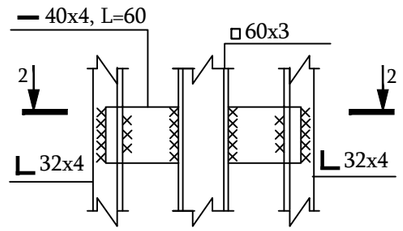

2 - 2

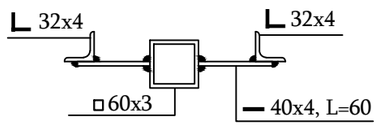

ԴՈՆԱԿ_ԴԱՐՊԱՍԻ ՏԱՐՐԵՐԻ ՄԱՍՆԱԳԻՐ						
Հ/Հ	ՊՐՈՖԻԼ	ԱՆՎԱՆՈՒՄԸ	ՉԱՓ. ՄԱԻԿ	ՔԱՆԱԿ	ՔԱՇԸ ԿԳ	
					ՄԻԱՎ	ԸՆԴԱՄԵՆԸ
1	◻100x4	Մետ. խողովակ L=1800	գմ	5.4	11,7	63.3
2	L 45x4	Մետ. անկյունակ L=1540	գմ	6.2	2.73	16.8
3	L 45x4	Մետ. անկյունակ L=1000	գմ	2.0	2.73	5.5
4	L 45x4	Մետ. անկյունակ L=1500	գմ	9.0	2.73	24.6
5	◻20	Մետաղ. խողովակ L=1410	գմ	50.8	1.08	54.8
6	▬40x4	Շերտապողպատ	գմ	2.5	1.26	3.2
7		Ծխնի	հատ	9		
		Բետոն B15դասի	$մ^3$	0.3		
ԸՆԴԱՄԵՆԸ						168.2

ԾԱՆՈԹՈՒԹՅՈՒՆ

1. ԷԼԵԿՏՐՈԵՌԱԿՑՄԱՆԿԱՐԵՐԻ ՀԱՍՏՈՒԹՅՈՒՆԸ ԸՆԴՈՒՆԵԼ ԵՌԱԿՑՎՈՂ ԷԼԵՄԵՆՏՆԵՐԻ ՀԱՍՏՈՒԹՅՈՒՆԻՑ ՓՈՔՐԻՆ ՀԱՎԱՍԱՐ: ԵՌԱԿՑՈՒՄԸ ԻՐԱԿԱՆԱՑՆԵԼ Ֆ-42A ՏԻՊԻ ԷԼԵԿՏՐՈԴՆԵՐՈՎ:

ԾՐԱԳՐԻ ԱՌԱՋԱԴՐԱՆՔ՝ TGQ-01			
ՆԱԽԱԳԾ.	Տ. ԱՂԱՍԱՐՅԱՆ		
ՆԱԽԱԳԾ.	Թ. ՀՄԱՅԱԿՅԱՆ		
ՆԳԾ	Հ. ՂՈՒԿԱՍՅԱՆ		
ՊԱՇՏՈՆ	ԱԶԳԱՆՈՒՆ	ՍՏՈՐԱԳՐ.	

ԳԵՂԱՐՔՈՒՆԻՔԻ ՄԱՐԶԻ ԾԱԿՔԱՐ ՀԱՄԱՅՆՔԻ ՄԱՆԿԱՊԱՐՏԵԶԻ ՈՒԺԵՂԱՑՈՒՄ, ՀԻՄՆԱՆՈՐՈԳՈՒՄ

ՃԱՐՏԱՐԱՊԵՏԱԿԱՆ ԼՈՒԾՈՒՄՆԵՐ

ՓՈՒԼ	ԹԵՐԹ	ԹԵՐԹԵՐ
ԱՆ	ՃԼ-39	39

ԴՈՆԱԿ-ԴԱՐՊԱՍ, ՄԵՏԱՂԱԿԱՆ ՑԱՆԿԱՊԱՏԻ ՀԱՏԿԱԾ

ԻՆԺԻՆԵՐԻՆԳ ԷՎՐՈՍ ՍՊԸ ENGINEERING EVROS LLC